NOBLELIFT
Manipulación de materiales

We promise,
We deliver

FE3R N Series

ISO9001 / ISO14001
//2019.01

Carretilla de tracción trasera de tres ruedas

800-1600kg

Alto rendimiento

Gran movilidad

Rentable

Diseño compacto

NEW ARRIVAL
Noblelift Products

Noblelift España y Portugal

www.noblelift.com.es

- Diseño inteligente y compacto con gran movilidad
- Libre de mantenimiento - Motor AC
- Sistema de controladores inteligente
- Pantalla de auto-diagnostico a bordo
- Excelente seguridad y confiabilidad
- Fácil mantenimiento y servicio
- Extracción de batería lateral estándar
- Diseño ergonómico y gran comodidad
- Dirección eléctrica EPS (para FE3R08-12N)

FE3R N Series

Carretilla elevadora de tracción trasera de tres ruedas

Capacidad:
800kg
1000kg
1200kg

Elevación máxima:
5000mm

Anchura total:
880mm

Capacidad:
1600kg

Elevación máxima:
6000mm

Anchura total:
1000mm

24 V
Controlador Zapi

48 V
Controlador Curtis

Diseño variable de distancia entre ejes:
Función de inclinación del mástil a través del movimiento del eje delantero

- Diseño de ruedas variable, minimizando radio de giro
- Diseño compacto con excelente trazabilidad
- Sistema de control inteligente y de fallos CURTIS
- Fiabilidad y seguridad excelentes
- Mantenimiento fácil y rápido
- Chasis de estructura abierta inteligente y puerta de acceso a la batería
- Diseño ergonómico y manejo cómodo

1.6 ton

N series

Las nuevas carretillas elevadoras eléctricas de la serie N de Noblelift incluye la gama FE3R de carretillas eléctricas compactas de tracción trasera de 3 ruedas, las carretillas contrapesadas eléctricas de tracción delantera de 3 ruedas de la gama FE3D y las carretillas elevadoras contrapesadas eléctricas de tracción delantera y 4 ruedas de la gama FE4P.

Velocidad de conducción, completamente cargado / descargado:
10 / 11 (km/h)

Ancho de pasillo de trabajo:
Tamaño de palet 1000*1200: 3288mm
Tamaño de palet 800*1200: 3411mm

Pendiente máx. superable completamente cargado/descargado S2 30mins: 10 / 13

Altura máxima del mástil:
6m

Velocidad de elevación, completamente cargado/descargado:
0.24 / 0.37 (m/s)

Radio de giro:
1520mm

Las carretillas elevadoras eléctricas de la serie N con un excelente rendimiento reducirán en gran medida los costos operativos al tiempo que aumentan la eficiencia de su trabajo.
Noblelift se compromete a satisfacer las necesidades de los clientes, asícomo el concepto de conservación de energía yprotección ambiental en la industria de manjea de materiales.

Chasis compacto

El ancho total de la carretilla elevadora es de 1000mm y el radio de giro es de 1520mm, lo que garantiza una excelente trazabilidad.

Diseño de distancia entre ejees variable

El movimiento hacia delante y hacia atrás de las ruedas delanteras se realiza a través de la inclinación del mástil, lo que minimiza el radio de giro.

Diseño para extracción lateral de la batería

Cambio rápido de la batería.

Cubierta completamente abierta

Fácil de realizar el mantenimiento y las reparaciones.

Fábrica de Noblelift Intelligent

Tipo de ficha para carretilla contrapesada eléctrica industrial acc. A VDI 2198			1KG=2.2LB 1INCH=25.4MM	
Características	1.2	Denominación del fabricante		FE3R16N
	1.3	Tracción		Eléctrica
	1.4	Operador / Tipo		Acompañante (Sentado)
	1.5	Capacidad nominal de carga	Q (Kg)	1.600
	1.6	Centro de gravedad de la carga	C (mm.)	500
	1.8	Distancia de carga, distancia del eje delantero al frontal de la horquilla	X (mm.)	340
	1.9	Distancia entre ejes	Y (mm.)	1.240
Peso	2.1	Peso en servicio	Kg.	3.000
	2.2	Carga sobre el eje cargado Delante/detras	Kg.	4000 / 600
	2.3	Carga sobre el eje descargado Delante/detras	Kg.	1280 / 1720
Ruedas	3.1	Neumáticos		Neumáticos duros
	3.2	Medida neumáticos frontales	Ø xw (mm)	457 / 178-308
	3.3	Medida neumáticos traseros	Ø xw (mm)	18 x 7-8
	3.5	Ruedas, número frontal/trasero (x= ruedas tracción)		2/1x
	3.6	Pisada, frontal	b_{10} (mm)	822
	3.7	Pisada, trasera	b_{11} (mm)	--
Medidas	4.1	Inclinado mástil / horquilla hacia delante / detrás	α / β	3 / 6
	4.2	Altura mástil replegado	h1 (mm)	1986
	4.3	Elevación Libre	h2 (mm)	105
	4.4	Elevación total	h3 (mm)	3000
	4.5	Altura mástil extendido	h4 (mm)	3980
	4.7	Altura hasta el tejadillo protector	h6 (mm)	2060
	4.8	Altura del asiento	h7 (mm)	1050
	4.12	Altura acoplamiento	h10 (mm)	570
	4.19	Longitud total	l1 (mm)	2785
	4.20	Longitud total hasta cara de horquillas	l2 (mm)	1865
	4.21	Anchura total	b1 (mm)	1000
	4.22	Dimensiones de las horquillas	s/e/l (mm)	35 / 100 / 920
	4.24	Ancho tablero porta-horquillas	l3 (mm)	980
	4.31	Distancia al suelo, cargado, bajo el mástil	m1 (mm)	92
	4.32	Distancia libre hasta el suelo, centro de carga	m2 (mm)	97
	4.33	Ancho de pasillo 1000x1200 para pallets cruzados	Ast (mm)	3288
	4.34	Ancho de pasillo 800x1200 longitudinales	Ast (mm)	3411
	4.35	Radio de giro	Wa (mm)	1520
Rendimiento	5.1	Velocidad de tracción cargado/descargado	km/h	10 / 11
	5.2	Velocidad de elevación cargado/descargado	m/s	0.24 / 0.37
	5.3	Velocidad de descenso cargado/descargado	m/s	< 600
	5.5	Fuerza de tracción, cargado/descargado S2 60min	N	2800 / 8000
	5.7	Pendiente máxima superable, cargado/descargado S2 5min	%	10 / 13
	5.10	Freno de servicio		Hidráulico
Motor Eléctrico	6.1	Consumo motor de tracción S2 60min	kW	5
	6.2	Consumo motor de elevación a S3 7,5%	kW	8.6
	6.3	Batería según DIN 43531/35/36 A,B,C, no		DIN
	6.4	Voltaje de la Batería, capacidad nominal K5	V/Ah	48 / 350 - 400
	6.5	Peso de la batería	kg.	650
		Medidas de la batería	mm	770 x 485 x 661
Datos adicionales	8.1	Tipo de controlador		AC - Speed Control
	8.2	Presen ı de los accesori trabajo ı l trabajo	Mpa	16
	8.3	Volumen de aceite para accesorios	l/min	30
	8.4	Emisión sonora en el oído del operador acc. A EN 12055	dB (A)	70

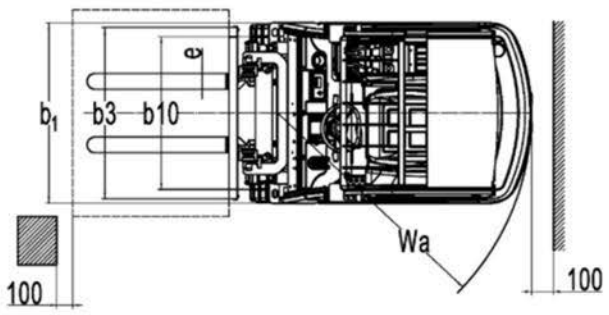

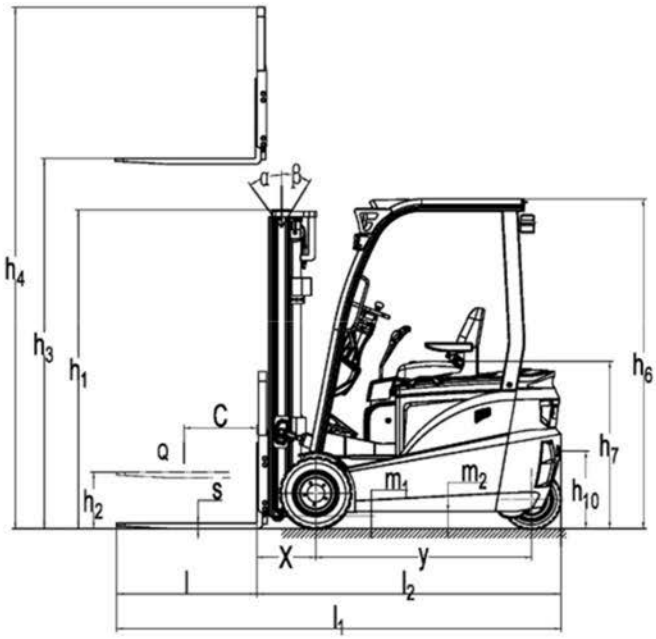

FE3R16N - Tabla de mástiles

	Altura mástil replegado h1(mm)	Elevación libre h2(mm)	Altura elevación h3(mm)	Altura mástil extendido h4(mm)	Altura mástil extendido α/β (°)	Tabla de capacidad(kg) C=500mm. Sin neumáticos de desplazamiento lateral
						FE3R16N
Mástil Dúplex ZT	1736	105	2500	3480	3/6	1600
	1836	105	2700	3680	3/6	1600
	1986	105	3000	3980	3/6	1600
	2136	105	3300	4280	3/6	1600
	2236	105	3500	4480	3/6	1600
	2336	105	3600	4680	3/6	1500
	2536	105	4000	4980	3/3	1450
	2686	105	4300	5280	3/3	1350
	2786	105	4500	5480	3/3	1250
	3061	105	5000	5980	3/3	800
Mástil Dúplex ZZ	1795	935	2500	3360	3/6	1600
	1895	1035	2700	3560	3/6	1600
	2045	1185	3000	3860	3/6	1600
	2195	1335	3300	4220	3/6	1600
	2345	1485	3600	4460	3/6	1450
	2595	1735	4000	4860	3/3	1400
	2745	1885	4300	5160	3/3	1300
	2845	1985	4500	5360	3/3	1200
Mástil Tríplex DZ	1930	1070	4000	4860	3/3	1350
	2045	1185	4350	5210	3/3	1250
	2095	1235	4500	5360	3/3	1150
	2160	1300	4700	5560	3/3	1000
	2195	1335	4800	5660	3/3	900
	2255	1395	5000	5860	3/3	750

Distribuidor Oficial

Mondial Forklift importador oficial
de NOBLELIFT para España y Portugal
Visita nuestra web: www.noblelift.com.es

Visítanos